Testaufbau Spannungsreferenz (DL6OAA)

und ein erwartetes Ergebnis……das Tektronix-DMV ist gut justiert…..

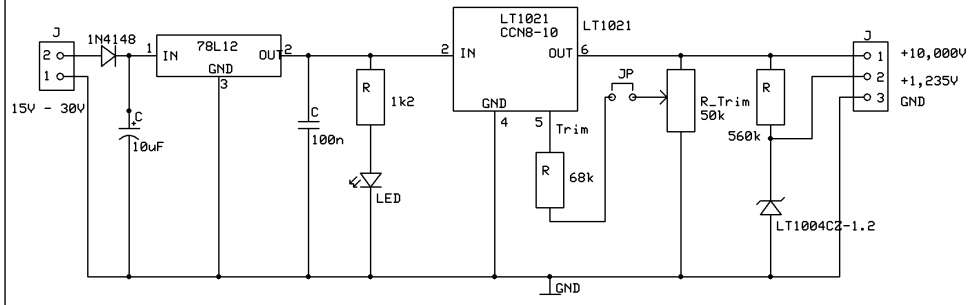

Messung 02-04-2012

Referenzspannung LT1021: 10,000
Referenzspannung LT1004CZ-1.2: 1,235

UNI-T	Abweichung	Tektronix	Abweichung	Mastech	Abweichung
UT61A		DM501A		SIN1	
Volt	%	Volt	%	Volt	%
1,233	0,162	1,235	0,000	1,241	0,486
9,970	0,300	10,005	0,050	10,040	0,400

H39
erstellt mit ExpressSCH

10V-Referenzspannungsquelle

Rev01
02.04.2012
DL6OAA

…schneller Aufbau auf IC-Platine (Platine gebrochen, weil ich den Lötstift mit Gewalt durchdrücken wollte….)

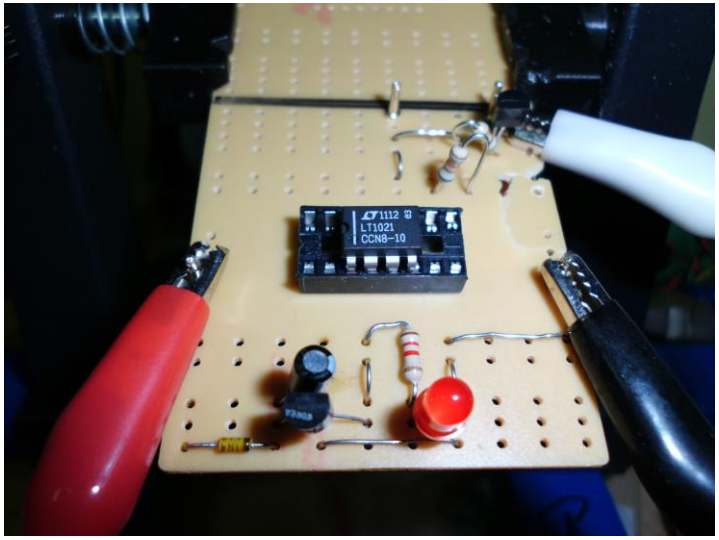

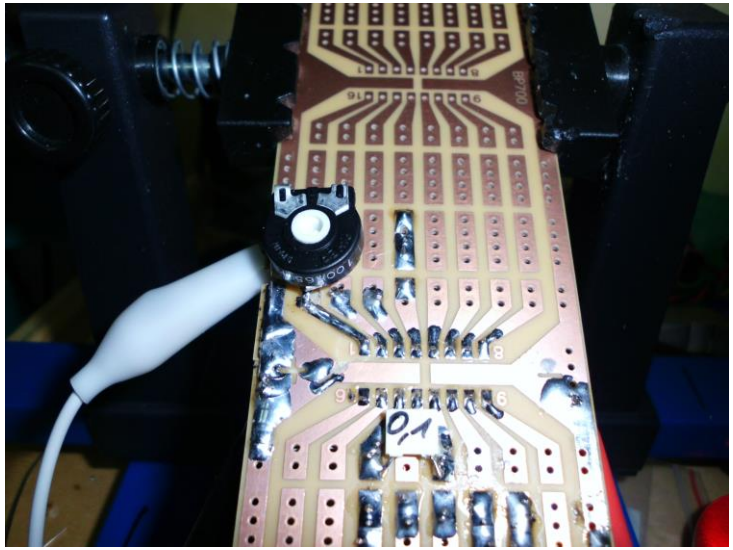
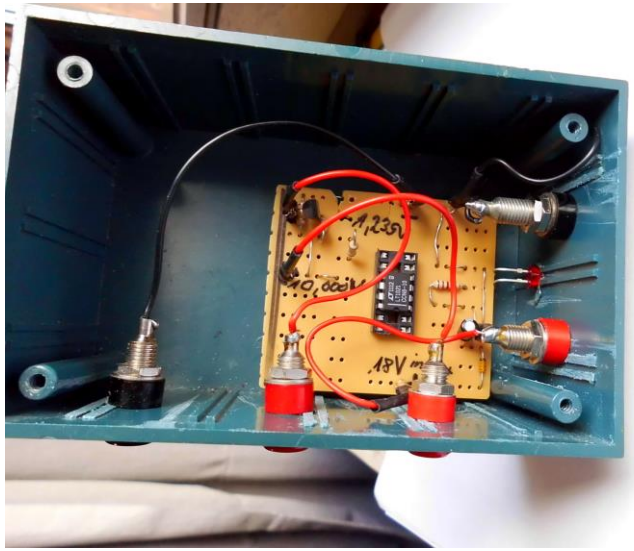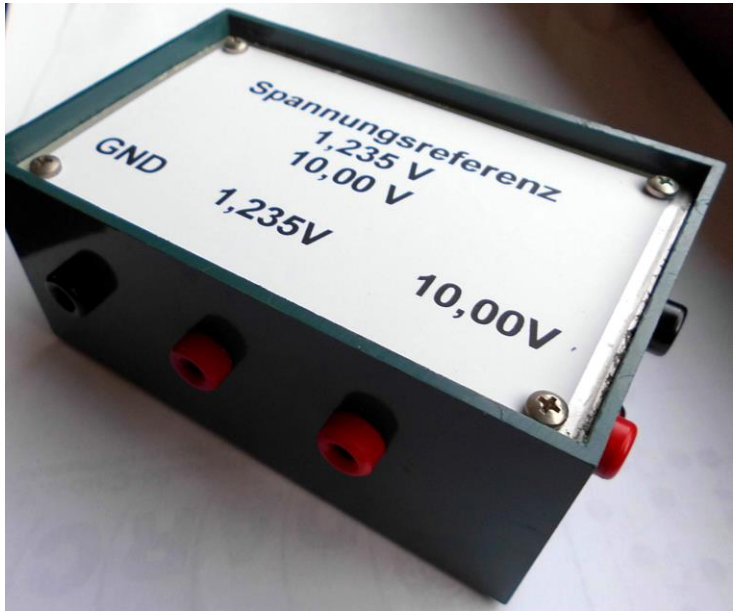
Nun endlich hat die Spannungsreferenz ein Gehäuse bekommen