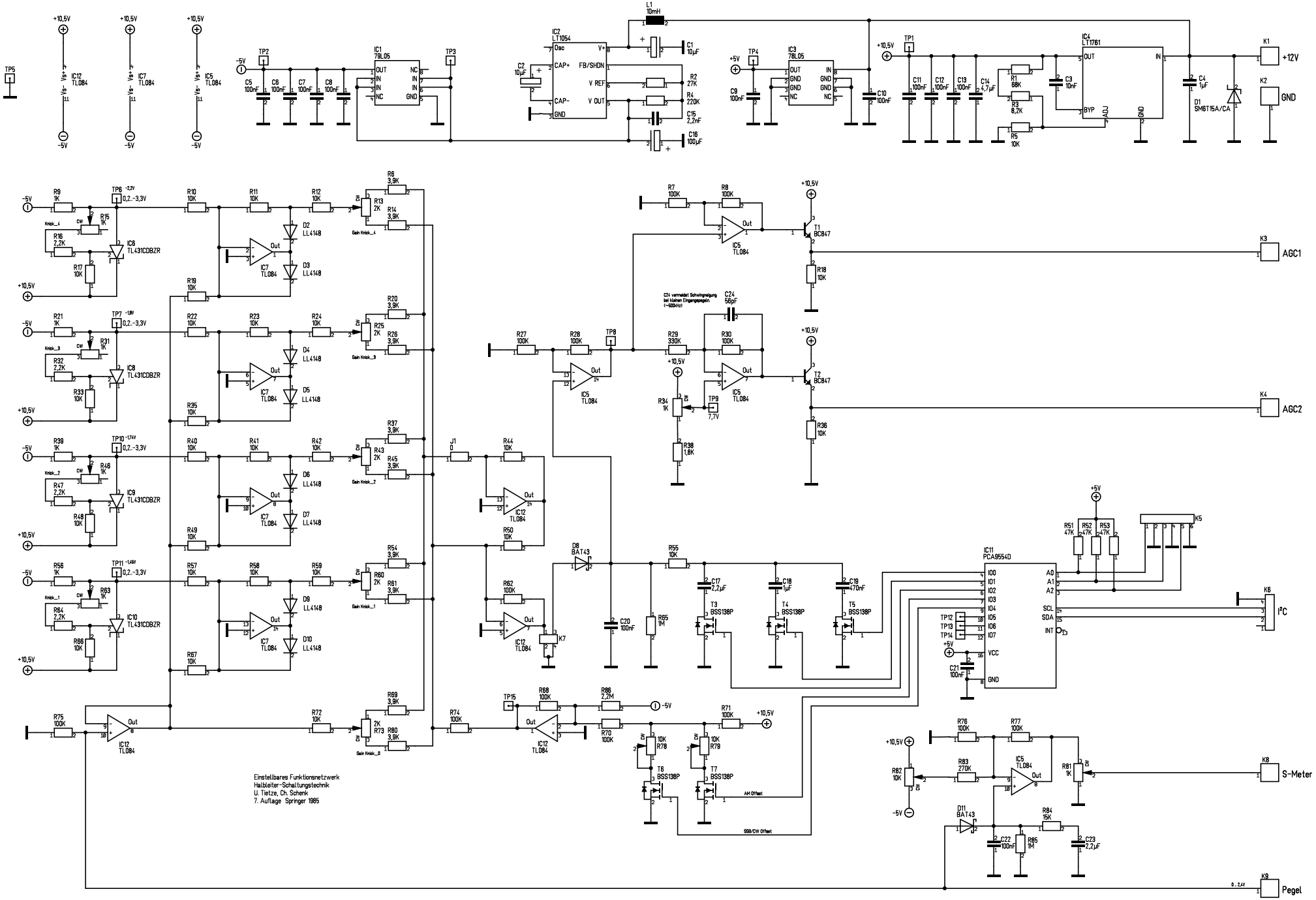

Maßstab 71,05%	Firma	Zeichner DF6OJ	Blatt 1/1
Änderung 05.06.2021 15:59		Titel AGC-CTL	
Ausgabe 10.06.2021 01:42			
Datei KWRX_AGC-CTL.T3001		Projekt KWRX	