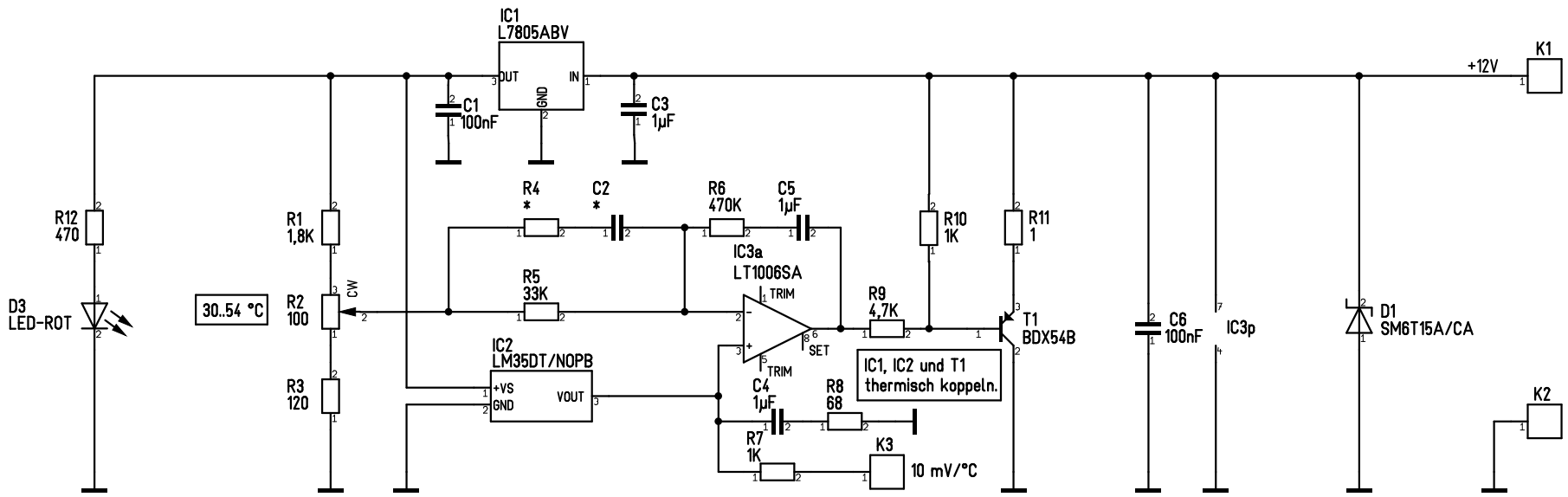

R4 und C2 bestücken, falls noch ein D-Anteil in der Regelung gebraucht wird. Dämpft starke Überschwinger...

Die Werte der Bauteile im Gegenkopplungszweig von IC3 sind von der Wärmekapazität des Trägers von IC1, IC2, und T1 abhängig. Sie bestimmen das Regelverhalten der Heizplatte.

Literatur:

Elektor 7-8/99 Seite 29. Temperaturreferenz.
Tietze, Schenk: Halbleiter Schaltungstechnik 7. Auflage. Kapitel 26 Elektronische Regler.

Maßstab	101,39%	Firma	Zeichner DF6OJ	Blatt 1/1
Änderung	16.06.2020 00:36		Titel Heizplatte 3W	
Ausgabe	01.11.2021 21:30			
Datei	heizplatte_8W.T3001		Projekt KWRX	