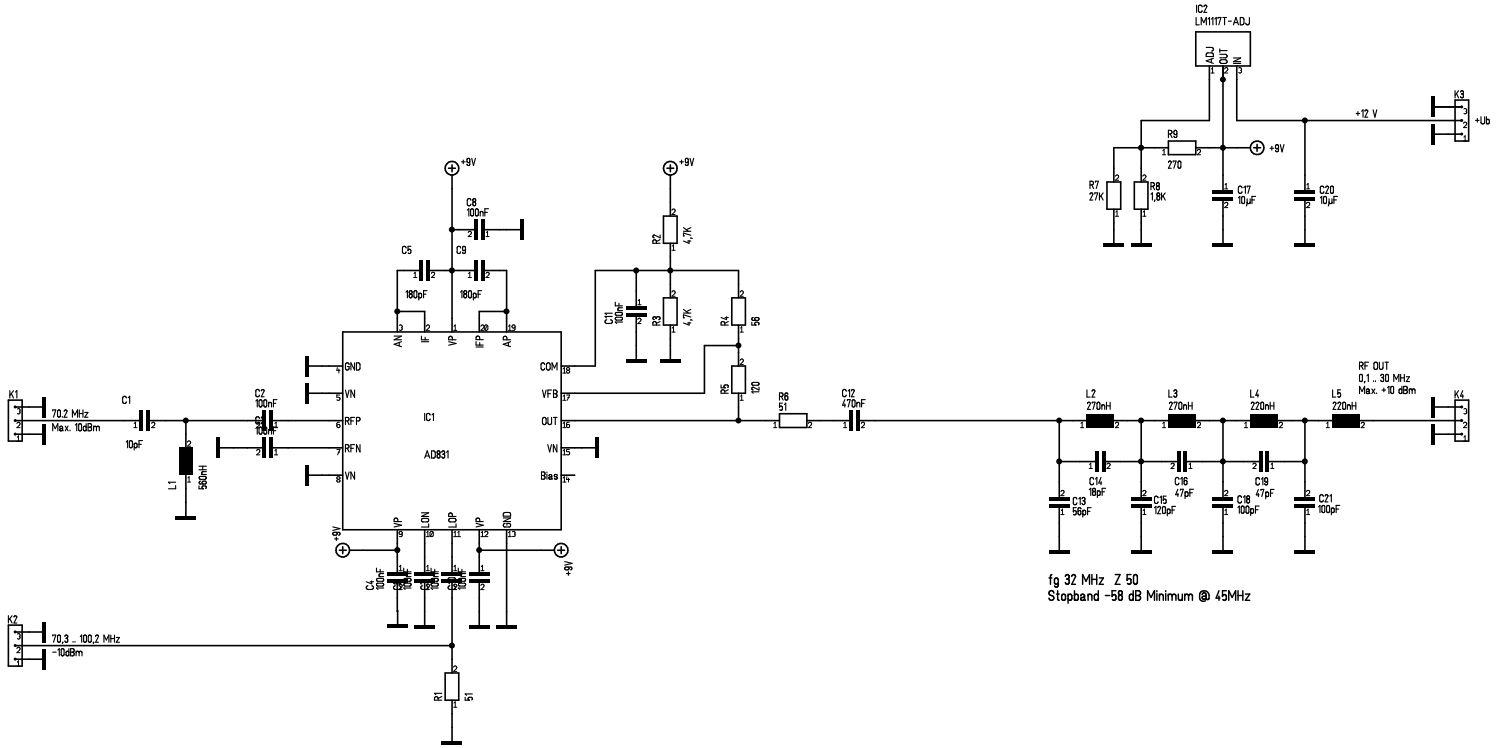

fg 32 MHz Z 50
Stopband -58 dB Minimum @ 45MHz

Maßstab 71,05%	Firma		Zeichner DF6OJ	Blatt
Änderung 17.08.2022 00:52			Titel TXMIX-2 V2	
Ausgabe 24.08.2022 18:32				
Datei txmix_2_v2.T3001			Projekt KWRX	