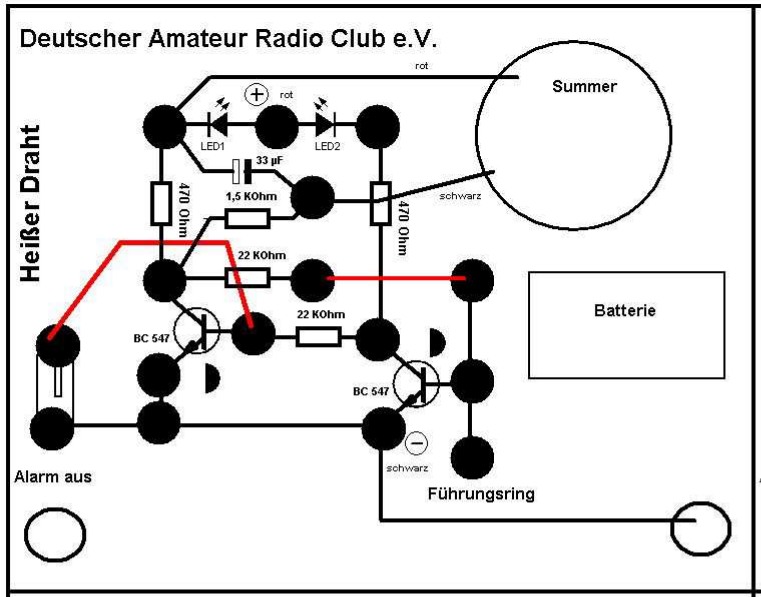
Deutscher Amateur Radio Club e.V.
Heißer Draht
rot
Summer
LED1
LED2
33 µF
1,5 KOhm
470 Ohm
470 Ohm
schwarz
22 KOhm
22 KOhm
BC 547
BC 547
Batterie
schwarz
Alarm aus
Führungsring

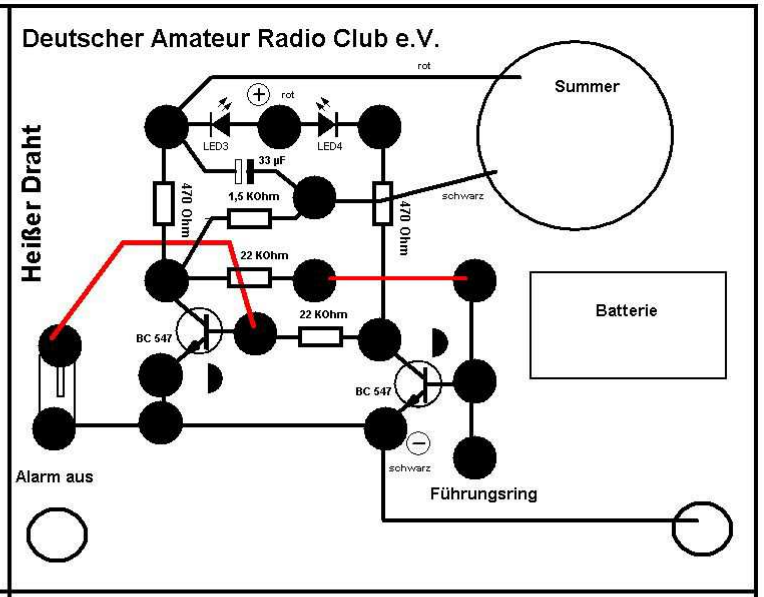
Deutscher Amateur Radio Club e.V.
Heißer Draht
rot
Summer
LED3
LED4
33 µF
1,5 KOhm
470 Ohm
470 Ohm
schwarz
22 KOhm
22 KOhm
BC 547
BC 547
Batterie
schwarz
Alarm aus
Führungsring

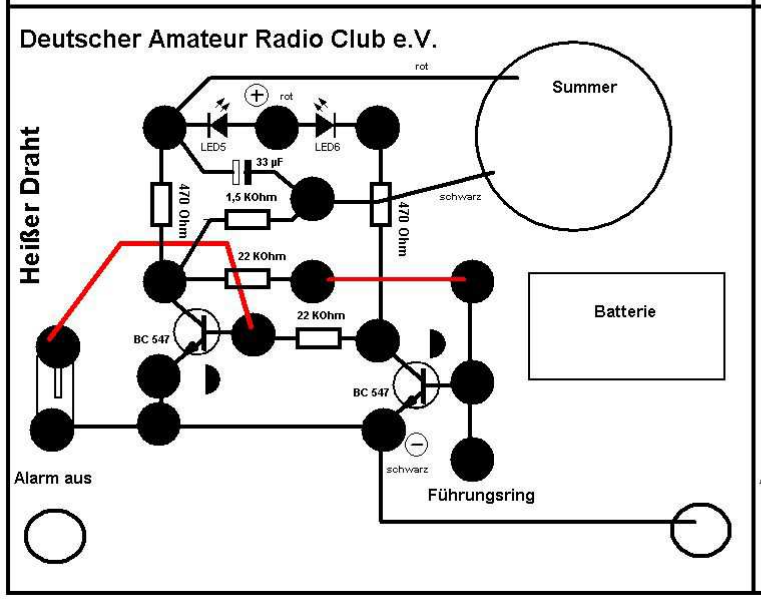
Deutscher Amateur Radio Club e.V.
Heißer Draht
rot
Summer
LED5
LED6
33 µF
1,5 KOhm
470 Ohm
470 Ohm
schwarz
22 KOhm
22 KOhm
BC 547
BC 547
Batterie
schwarz
Alarm aus
Führungsring

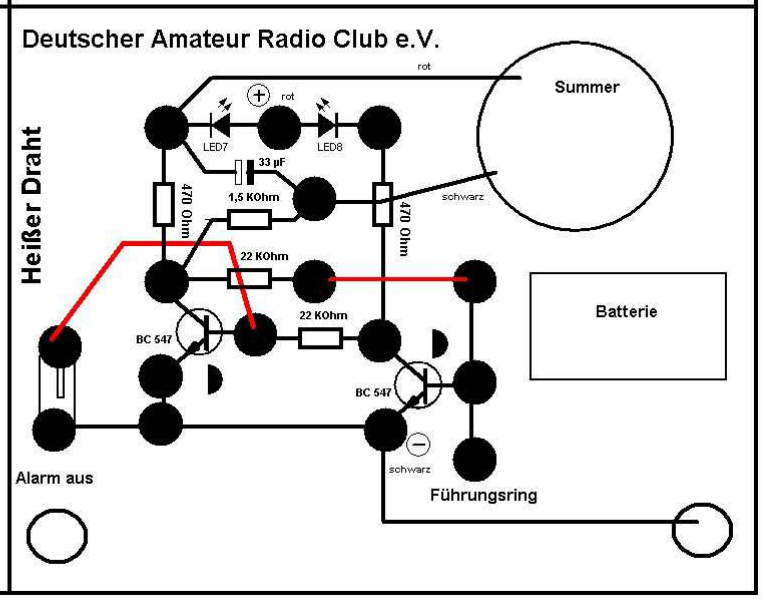
Deutscher Amateur Radio Club e.V.
Heißer Draht
rot
Summer
LED7
LED8
33 µF
1,5 KOhm
470 Ohm
470 Ohm
schwarz
22 KOhm
22 KOhm
BC 547
BC 547
Batterie
schwarz
Alarm aus
Führungsring