QRZ P51

Ortsverband Stromberg

Nr. 396, Juni 2020

Deutscher Amateur-Radio-Club e.V.

DARC-Ostercontest 2020 P51-Endergebnis

Single operator, mixed, low power

Platz	Rufzeichen	DOK	QSOs	DOKs	Pfxs	Ergebnis	Abzüge
9	DF2AJ	P51	66	49	39	5 808	0.0%

Single operator, CW, low power

Platz	Rufzeichen	DOK	QSOs	DOKs	Pfxs	Ergebnis	Abzüge
54	DL1CW	P51	98	80	54	13 132	

Single operator, SSB, low power

Platz	Rufzeichen	DOK	QSOs	DOKs	Pfxs	Ergebnis	Abzüge
49	DG5BQ	P51	74	62	41	7 622	
139	DL1SBF	P51	31	28	27	1 705	

WPX-CW 2020

Claimed score submission: **WPX-CW 2020**, Call: **DF0SX,** Operator(s): **DL1CW,** Mode: CW
Category: SOAB, Active hours: 21.1, Power: LP, Assisted: no, Club: Rhein Ruhr DX Association

Band	QSOs	Prefix
10m:	71	0
15m:	100	0
20m:	275	0
40m:	428	0
80m:	306	0
160m:	0	0
Total:	1.180	550

Claimed Score: 1.151.700. Comments: Diesmal in der CLASSIC Kategorie.
IC-7000, Vertical (10m-20m) und Dipol für 40/80. No cluster. No Skimmer.
Viel drehen, drehen, drehen... 73, Arno

Herausgeber: DARC-OV P51
Vorstand: Matthias Kienle, DL1CG, Stellv. Vorstand: Lothar Makkens, DL1SBF
P51-Frequenzen: 145.400 MHz; 439.425 MHz (Relais DBØGK) P51-Homepage: http://www.darc.de/P51
OV-Versammlung: An jedem 2. Freitag im Monat. OV-Runde sonntags 10.45 Uhr, 145.400 MHz, (DBØGK wird mitgehört), unter Leitung von DL2DN. INFO zu QRZ-P51 bis zum Wochenende vor OV-Abend an ega.groezinger@t-online.de oder an Lothar, DL1SBF.

BWA-Aktivität: Ein Bericht von Reinhard Bolter, DB3RB r-bolter@t-online.de
„über meine BWA-Aktivität für QRZ-P51“, 20.05.20

Ein peinlicher Erfolg:
11. April, Ostersamstag, und ich bekam von der versammelten Familie zusammen mit Corona-gestrandeten Freunden das OK für den BWA-2020-SSB-Contest!
Also Funkplatz aufgeräumt, Laptop mit Contest-Software gerichtet, Stift und Papier bereitgelegt, neue Batterien in die Hörgeräte - wichtig, wenn man 72 ist …
Dann folgten die üblichen Contest-QSOs auf 40 m, Pile-Ups, mit meinem 100W-YAESU-FT-450 musste ich mich da öfters hinten anstellen. Auch wenn meine quer durch den Garten gespannte Windom nur bis 40 m reicht, kamen auch einige QSOs mit der durch den Tuner auf 80 m gequälten Antenne zustande …
Danach kurzes Schwätzchen mit Familie, und mit der bereitgelegten Autodach-Magnetfuß-Antenne, dem alten YAESU-VX-7R-Handfunkgerät und dem Laptop fuhr ich 200m weiter hoch auf das Weitfeld östlich von Vaihingen/Enz. Beste Lage für den folgenden 2m/70cm-Contestbetrieb, auch wenn mein HaFu nur 5 W leistet!
HaFu angeschlossen, Antenne gerichtet, Laptop eingestellt, Stifte, Hörgeräte … Aber … ich hörte … nix!
Erst nach 5 Minuten kam mir dann die schreckliche Erkenntnis, dass mein HaFu ja nur FM kann, was bei der OV-P51-Runde gut gehört wird, aber beim SSB-Contest bekanntlich nix nützt! Peinlich!!!
Beim Rumsuchen hörte ich dann jedoch einige Stimmen, die wenig schwäbisch, aber umso mehr pfälzisch klangen – ich war beim Sonntags-Schwätzchen einer Heidelberger Gruppe gelandet und konnte da auch mitfunken.
So endete mein peinlicher BWA-Contest noch versöhnlich: Mit meinem 5W-HaFu komme ich über den Odenwald bis nach Heidelberg, wenigstens etwas...
Eine Bitte: Nicht weitererzählen, sonst entzieht mir der DARC wegen Demenz noch die Funklizenz!

DBØGK: Hans, DL8SCA und ich waren am 22.05. bei DBØGK.
Nach dem letzten Sturm war der Zugang vom Waldweg her durch zwei umgestürzte Bäume versperrt. Eine Tanne lag der Länge nach auf dem Weg, eine Lärche fiel quer dazu, direkt vor die Schaltkästen bei DBØGK.

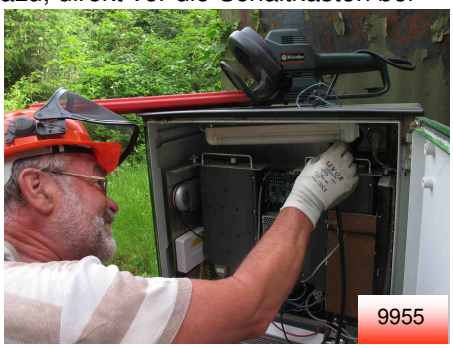

Hans war mit gutem Waldgerät ausgerüstet, Motorsäge, Heckenschere u.v.m.
Zuerst wurden an der Tanne die Äste weggesägt und der Weg freigemacht. Dann folgte die Lärche. Sie wurde in mehrere Teile zerlegt und die Äste ins Gebüsch geworfen. Mit der Heckenschere hat Hans danach noch die „geliebten“ Brombeeren abgeschnitten, die sonst als Fußangeln gewirkt hätten.
In den Schaltkästen war nichts Negatives aufgefallen – die Technik ist ok.
Besten Dank an Hans, DL8SCA für seinen Einsatz zur Pflege von DBØGK. **73 Lothar, DL1SBF**

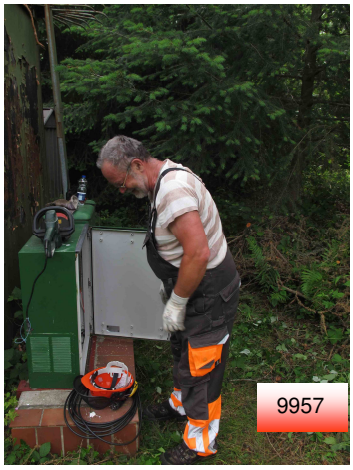

Fotos: Lothar: 9950 > versperrter Zugang auf dem Weg zum Relais – vorher
9956 > der Zugang – nachher
9951 > die Lärche vor den Schaltkästen von DBØGK
9957 > zufriedener DBØGK-Sysop, Hans, DL8SCA
9955 > Hans, DL8SCA bei DBØGK, mit Steckdose für die Hecken schere

QRZ P51

Ortsverband Stromberg

Nr. 396, Juni 2020

Deutscher Amateur-Radio-Club e.V.

Schulungs-Film der deutschen Bundeswehr über die Ionosphäre. Gefunden und weitergeleitet durch die „OE-Connection“: Sebastian OE3SZA, Franz OE5SFL und Ingo, OE2IKN,
Vielen Dank dafür!

https://youtu.be/_MWo_1Epmkk

Das Verhalten von Funkwellen in der Ionosphäre

Über Ingo, OE2IKN von Klaus, DC5QR: Funker wollen Waldbrände verhindern

NW Bielefeld

MONTAG
25. MAI 2020

Kamera an, Rauch entdeckt, Feuerwehr alarmiert: So stellen sich Matthias Oesterwinter und Michael Buschkamp (r.) die Zukunft der Waldbrandbekämpfung in Bielefeld vor. Dafür bieten sie ihr Dach an. FOTO: SARAH JONEK

Herausgeber: DARC-OV P51
Vorstand: Matthias Kienle, DL1CG, Stellv. Vorstand: Lothar Makkens, DL1SBF
P51-Frequenzen: 145.400 MHz; 439.425 MHz (Relais DBØGK) P51-Homepage: http://www.darc.de/P51
OV-Versammlung: An jedem 2. Freitag im Monat. OV-Runde sonntags 10.45 Uhr, 145.400 MHz, (DBØGK wird mitgehört), unter Leitung von DL2DN. INFO zu QRZ-P51 bis zum Wochenende vor OV-Abend an ega.groezinger@t-online.de oder an Lothar, DL1SBF.

Funker wollen Waldbrände verhindern

Mit Förstern und Feuerwehrleuten haben Amateurfunker normalerweise so viel oder so wenig zu tun wie jeder andere auch. In Bielefeld ist das jetzt anders. Da hat der Ortsverband eine besondere Idee.

Kurt Ehmke

■ **Bielefeld**. Waldsterben in unglaublichem Ausmaß – und immer wieder Waldbrände: Das sind die Schlagzeilen nach dem ungewöhnlich trockenen Frühjahr. Und kaum jemand mag sich vorstellen, was im Teutoburger Wald, der immerhin mitten durch Bielefeld hindurchgeht, abgeht, wenn in einem heißen Sommer all die toten Fichten wie Fackeln lodern und der Wald in Flammen steht.

Das zu verhindern durch eine Art Frühwarnsystem – diese Idee haben nun die Bielefelder Funkamateure. Sie, die den alten Fernmeldeturm an der Hünenburg von der Stadt gemietet und mit viel Technik ausgestattet haben, schlagen jetzt vor, es wie die Niedersachsen zu machen: Kameras, die 16.000 Grautöne auflösen können, sollen den Teuto filmen und melden, wenn die brandtypischen Grautöne auftauchen. Matthias Oesterwinter, Chef der Funker: „Die Kameras können gut zwischen Nebel und Qualm unterscheiden."

Firewatch heißen die High-Tech-Geräte aus Berlin, fünfstellige Kosten kämen auf „Forst.NRW", den Landesforstbetrieb, zu – aber: „Dafür würden wir unseren Turm mit seiner Plattform und unser vorhandenes Internet zur Verfügung stellen", wirbt Oesterwinter dafür, über die Kameras nachzudenken. Filmen würden sie in mehr als 350 Metern Höhe über Normalnull (und überwiegend etwa 100 Meter über dem Wald) – mitten im Grün am Hermannsweg. Nirgendwo sonst in Bielefeld ist der Blick auf den Teuto besser – ausgenommen vom Fernsehturm direkt neben der Hünenburg. Aber: Der wird von der „Deutschen Funkturm" betrieben und nimmt laut den Amateurfunkern erhebliche Mieten für andere Nutzer.

Die Berliner Kamerafirma „iq wireless" rechne gerade den Standort durch, doch es gebe kaum Zweifel, dass der ideal sei. Oesterwinter mit Blick auf die zurückliegenden Wochen, aber auch Jahre: „Zumal es ja hier in der Ecke besonders oft zu qualmen anfängt."

Erste Kontakte zu Forst und Feuerwehr gibt es, die Signale seien positiv, so Oesterwinter und sein Kollege Michael Buschkamp, der als Chef von „Wrede Nachrichtensysteme" eine der tragenden Säulen der Amateurfunker ist. Die Sicherheit der Bielefelder könne gesteigert, der Aufwand für die Feuerwehr verringert werden. In Niedersachsen liefen die Daten von 180 Kameras in Braunschweig in einem Warnzentrum zusammen – und schlügen automatisch Alarm.

So könnten also die Funkamateure, die eher selten mit dem Thema Brandbekämpfung in Verbindung gebracht werden, einen überraschenden Teil zur Sicherheit in Bielefeld beitragen. Sie, die 160 Mitglieder haben (darunter 20 Jugendliche), bezeichnen sich selbst gerne als „die letzten Abenteurer dieser Welt", so Oesterwinter.

Antennen und Richtfunkstrecken sowie zwei Kameras für Webcams prägen das Dach des alten Fernmeldeturms. Hier schlägt das Funker-Herz höher. FOTO: SARAH JONER

Freundschaften rund um die Welt

Immerhin treffen sie manchmal über Kurzwelle oder einen Satelliten auf polare Forschungsstationen. Oder bei Naturkatastrophen auf Hilfsbedürftige. Aber auch auf ganz normale Bürger anderer Länder – regelmäßig entstehen Freundschaften rund um die Welt. Fremdenfeindlichkeit dürfte wohl nirgendwo ein derartiges Fremdwort sein wie bei ihnen; treffen sie doch ständig auf Fremde. Gerade haben sie in Bielefeld Besuch aus Bangladesch, einen Student, der übers Funken zu ihnen stieß.

Treffpunkt der Funker ist immer freitags im Clubheim nahe der Uni, nur jetzt nicht: Corona hat den Funkern dazwischengefunkt. Deshalb also Kontakt übers Internet:

http://www.db0bi.de/

https://www.darc.de/der-club/distrikte/n/ortsverbaen-de/01/#c233873

Deutschland-Rundspruch 22/2020, 23. KW

Mit einem Kreditkarten-Chip zum Kristall-Radio

Die Webseite Hackaday berichtet über ein Projekt von Billy Cheung, bei dem dieser aus dem Chip einer herkömmlichen Kreditkarte ein Kristall-Radio gebaut hat.

Dieser unkonventionelle Detektor ist möglich, weil in dem Smartchip eine Diode enthalten ist. "Es müssen lediglich die richtigen Pins auf dem Chip kontaktiert werden", so Billy.

Einschnitte in die Kreditkarte dienen dazu, den Spulenkörper aufwickeln zu können. Die komplette Geschichte und interessantes Bildmaterial finden Sie auf der Hackaday-Webseite.

https://hackaday.com/2020/06/01/credit-card-chip-used-to-make-crystal-radio/

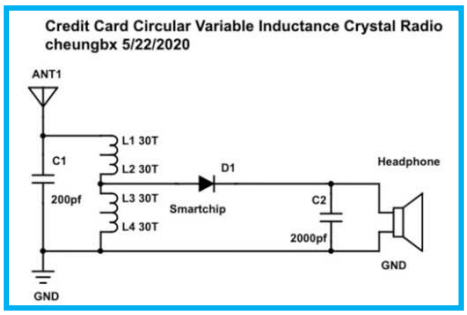

QRZ P51

Ortsverband Stromberg

Nr. 396, Juni 2020

Deutscher Amateur-Radio-Club e.V.

AGCW-Kurier: 30.05.2020, Ausgabe 2/20 „Das Leben, die AGCW und der Lockdown“
https://www.agcw.org/index.php/de/newsletter-archiv

Neu im P51: DF5SR, Hans H. Vollmer

Was lange währt... Willkommen Hans!
Wir begrüßen Hans, DF5SR bei P51! Hans ist schon lange ein fester Bestandteil in unserem OV-Leben und einer der regelmäßigsten Teilnehmer unserer sonntäglichen OV-Runde. Zitat DL2DN: Es war wie eine Ehe ohne Trauschein.

Es freut uns sehr Hans nun auch zu unseren Mitgliedern zählen zu können!
Matthias DL1CG und Lothar DL1SBF

QSL-Statistik:

Im Mai wurden 161 nach Baunatal versendet. Wir erhielten 162 QSLs zugesandt.

25. -28. Juni 2020 HAM RADIO online
HAM Radio fällt wegen Corona aus
Nächste HAM Radio am 25.-27. Juni 2021.

https://www.hamradio-friedrichshafen.de/news/2020/virtuelle-messe-praesentiert-produktneuheiten/

Herausgeber: DARC-OV P51
Vorstand: Matthias Kienle, DL1CG, Stellv. Vorstand: Lothar Makkens, DL1SBF
P51-Frequenzen: 145.400 MHz; 439.425 MHz (Relais DBØGK) P51-Homepage: http://www.darc.de/P51
OV-Versammlung: An jedem 2. Freitag im Monat. OV-Runde sonntags 10.45 Uhr, 145.400 MHz, (DBØGK wird mitgehört), unter Leitung von DL2DN. INFO zu QRZ-P51 bis zum Wochenende vor OV-Abend an ega.groezinger@t-online.de oder an Lothar, DL1SBF.

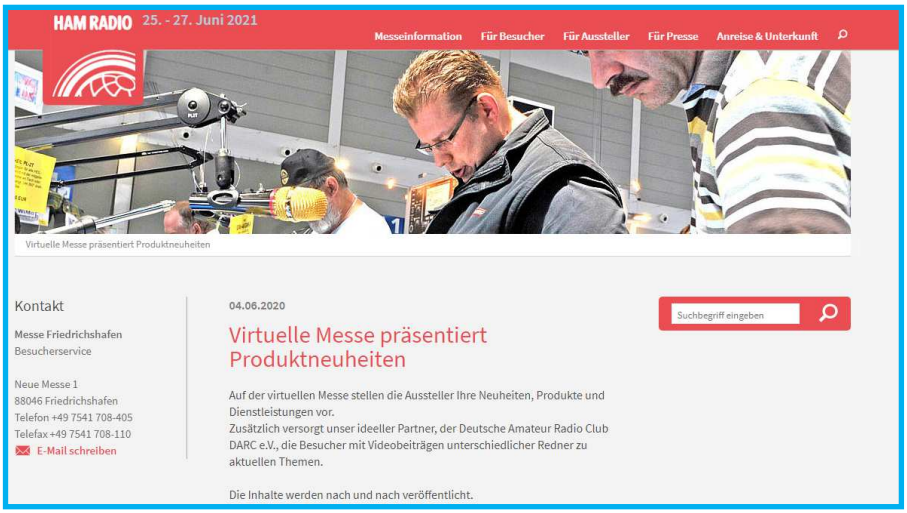

Contest-Termine im Juni 2020

Aus Deutschland-Rundspruch 21/2020, 22. KW

20.Juni 2020: Die Eisenbahn-Funkamateure, kurz EFA, veranstalten jährlich am 3. Samstag im Juni von 12:00 bis 17:00 UTC einen **UKW-Contest**. Von 144,150 bis 144,400 MHz sind alle Stationen in SSB zu arbeiten. Der Anruf erfolgt durch Rufen von "CQ FIRAC Contest". Contestabrechnung bitte auch als Kontroll-Log per E-Mail einsenden. Die komplette Ausschreibung gibt es im Internet.

Termine Juni 2020

Datum	UTC	Band	Contest	Mode	CQ DL
3.6.20	1830-1930	KW	DIG Frühjahrscontest	CW	6/20, S. 62
4.6.20	1830-1930	KW	DIG Frühjahrscontest	SSB	6/20, S. 62
6.-7.6.20	0600-0559	KW	Green Party	CW/SSB/Digi	6/18, S. 56
6.-7.6.20	1400-1400	UKW	DARC-Mikrowellen-Wettbewerb	alle	6/20, S. 64
6.-7.6.20	**1500-1459**	**KW**	**IARU-Region 1 Fieldday**	**CW**	abgesagt
13.-14.6.20	0000-1559	KW	DRCG WW RTTY Contest	RTTY	6/20, S. 62
13.6.20	0600-1600	KW UKW	QSO-Party am Funkertag	alle	6/20, S. 62
13.6.20	1200-1459	UKW	VFDB Contest	CW/SSB	2/20, S. 63
13.-14.6.20	1200-1200	KW	Portugal Day Contest	CW/SSB	6/19, S. 55
13.6.20	1400-1800	UKW	AGCW-DL VHF/UHF Contest	CW	1/20, S. 59
13.-14.6.20	1500-1500	KW	WW South America Contest	CW	6/20, S. 63
20.-21.6.20	0000-2400	KW	JARL All Asian DX Contest	CW	6/20, S. 63
20.-21.6.20	1200-1200	KW	Ukrainian Classic RTTY Contest	RTTY	6/19, S. 55
20.6.20	1200-1700	UKW	FIRAC VHF-Contest	SSB	6/20, S. 64
20.-21.6.20	1400-1400	UKW	IARU R1 50/70 MHz Contest	alle	6/20, S. 65
21.6.20	0700-1459	UKW	Alpe-Adria Contest UHF/SHF	CW/SSB	6/20, S. 65
27.-28.6.20	1200-1200	KW	King of Spain Contest	SSB	5/20, S. 72
27.-28.6.20	1200-1200	KW	Ukrainian DX Digi Contest	RTTY/PSK63	6/20, S. 63

Weitere Informationen zu den Kontesten findet ihr auf den Seiten 62 bis 65 der Juni-CQ-DL.