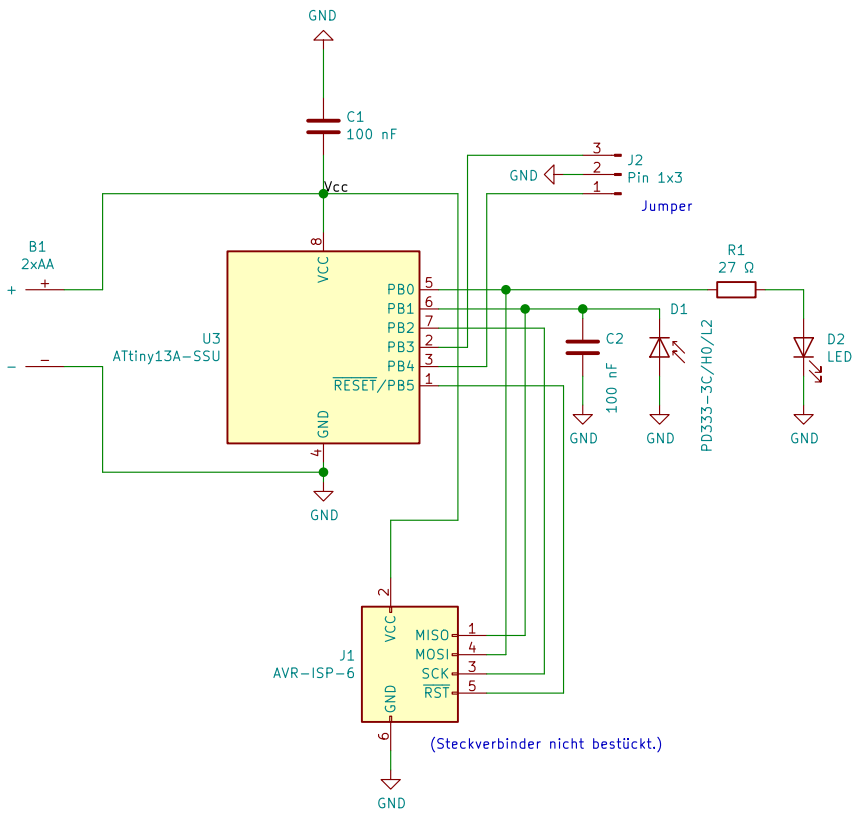

DARC OV "Pentacon Dresden"

Sheet: /

File: Tiny13-Nachtlicht.sch

Title: Nachtlicht

Size: A4	Date: 2019-11-22	**Rev: 1.0**
KiCad E.D.A. kicad 5.0.2		Id: 1/1